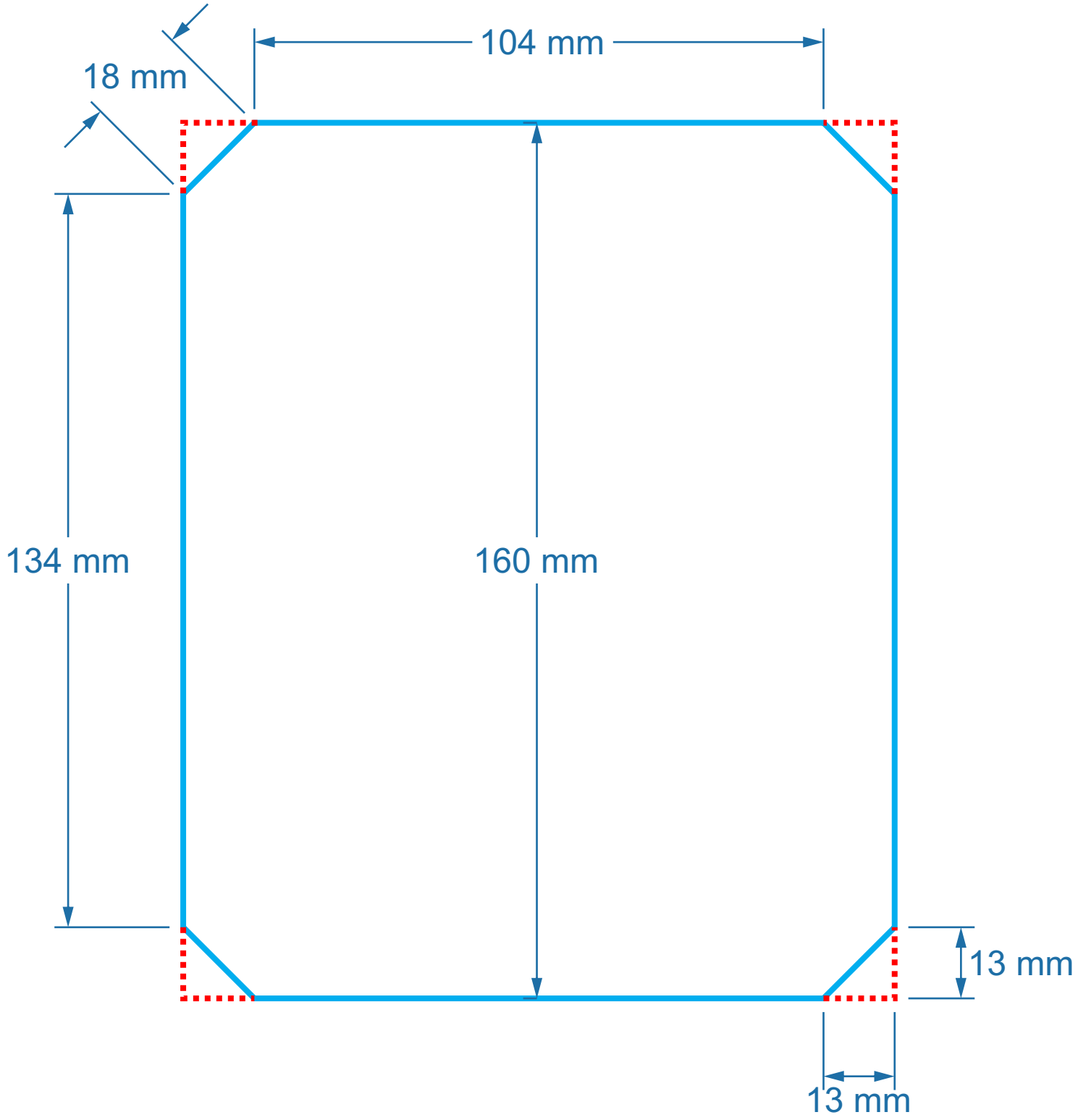MONOPRICE SELECT MINI
GLASS BED TEMPLATE